※同仕様を[２台]製作とする。

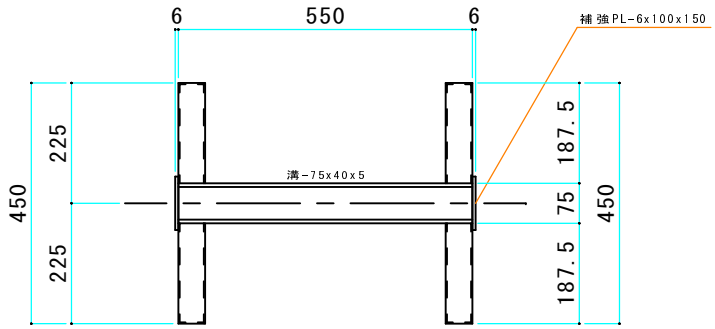

平面図 S=1/5

仕様鋼材：□-50x50x2.3

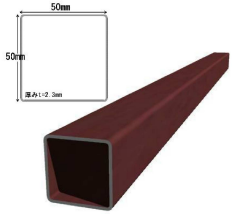

仕様鋼材：溝-75x40x5

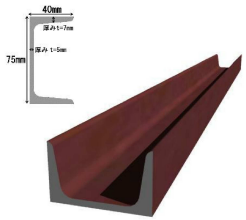

脚部金物：HR20100（M20x100）

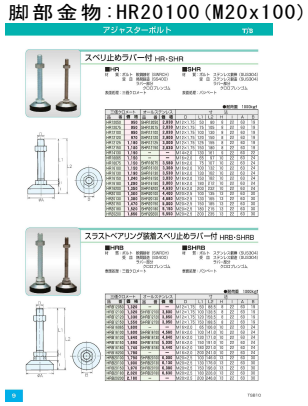

既存作業台脚部

※高さ可動許容寸法=下：40mm（全高：660）上：60mm（全高：760）

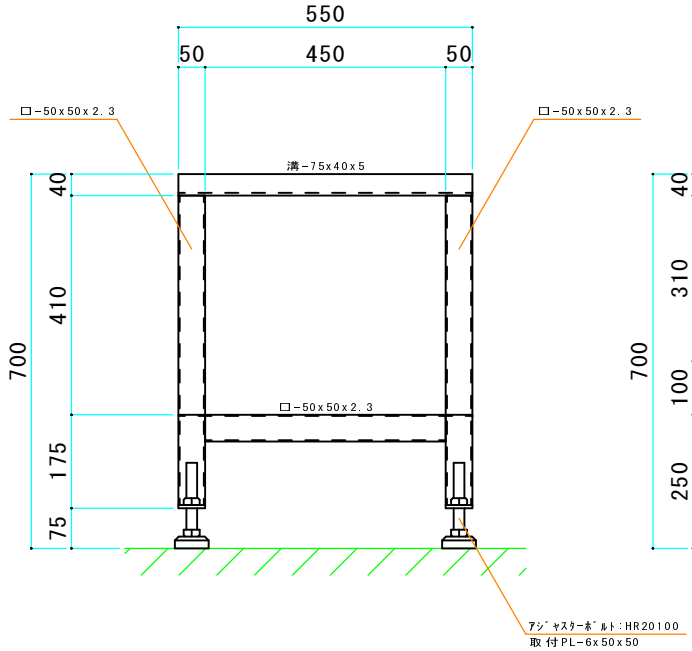

立面図 S=1/5

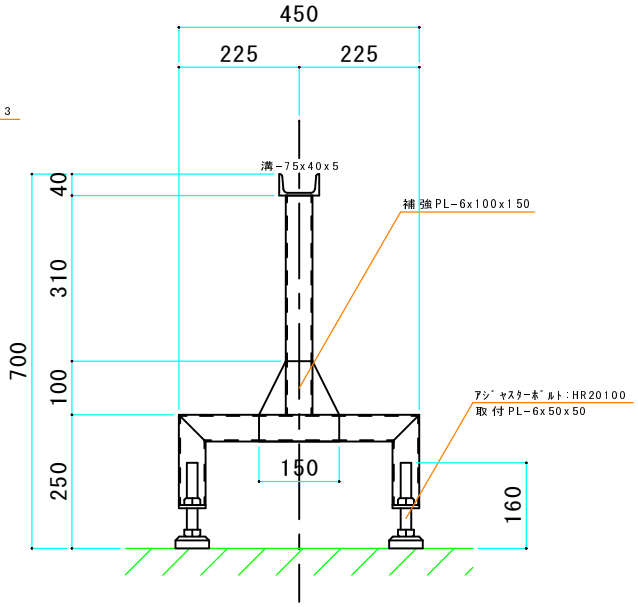

側面図 S=1/5

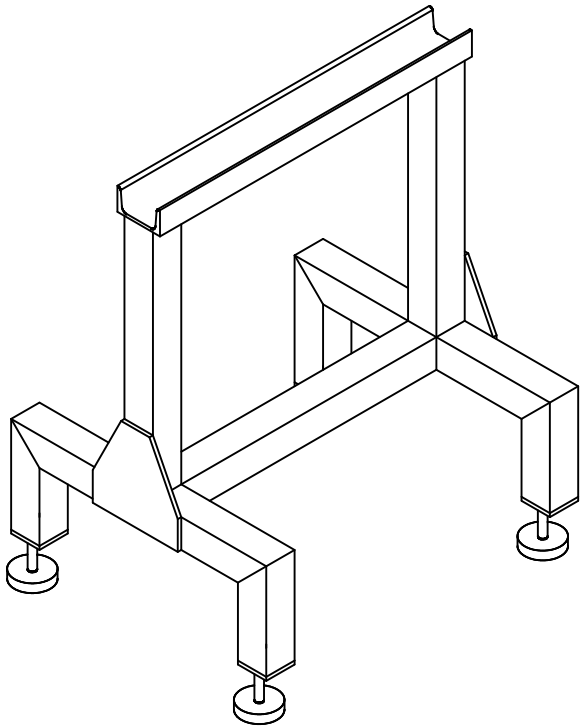

（註） 部材は溝-75x40x5以外は全て□-50x50x2.3とする。
鉄部は全て錆止め塗装の上，OP塗装（緑色：既存同等）仕上げとする

御確認	工事名	図面名	図面番号
	作業台脚部製作	施工図	No-1
	株式会社 友月	縮尺 S=1/5（A1） 日付 平成28年 11月 28日	